Montage
Assembly guide
Notice de montage
Instrucciones de montaje
Montagehandleiding

FSB

Franz Schneider
Brakel GmbH + Co KG
Nieheimer Straße 38
33034 Brakel
Telefon +49 5272 608-0
Telefax +49 5272 608-300
info@fsb.de · www.fsb.de

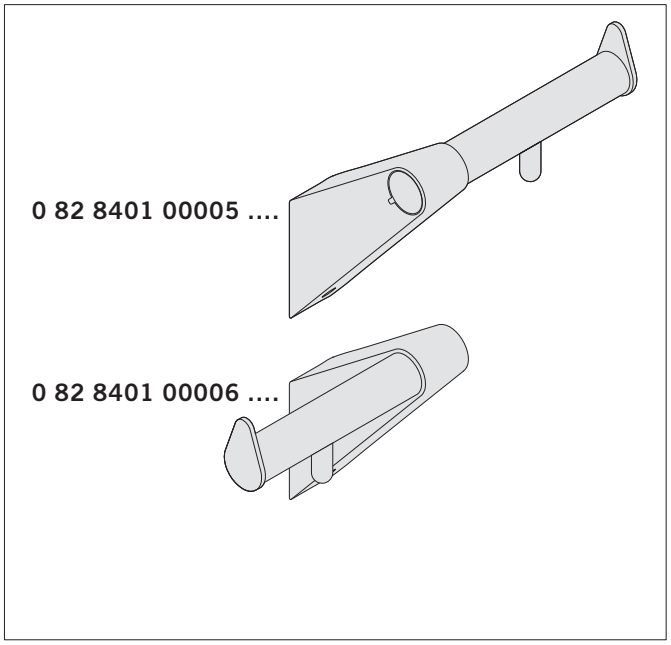

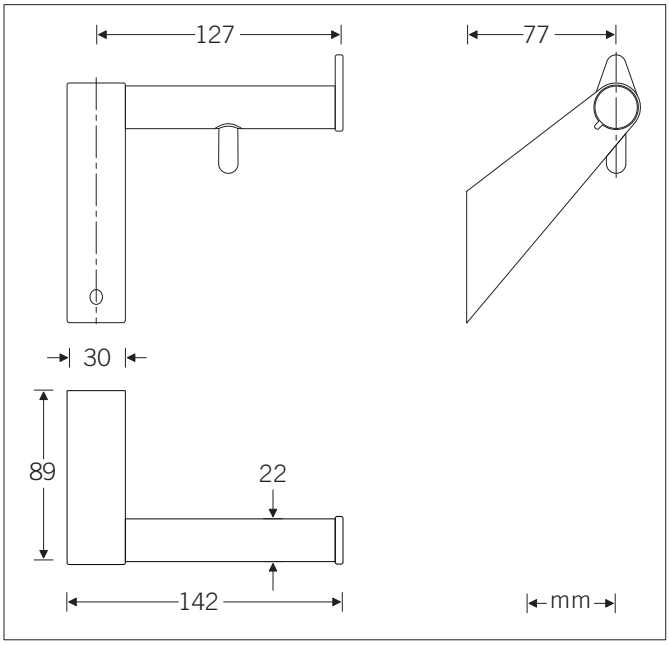

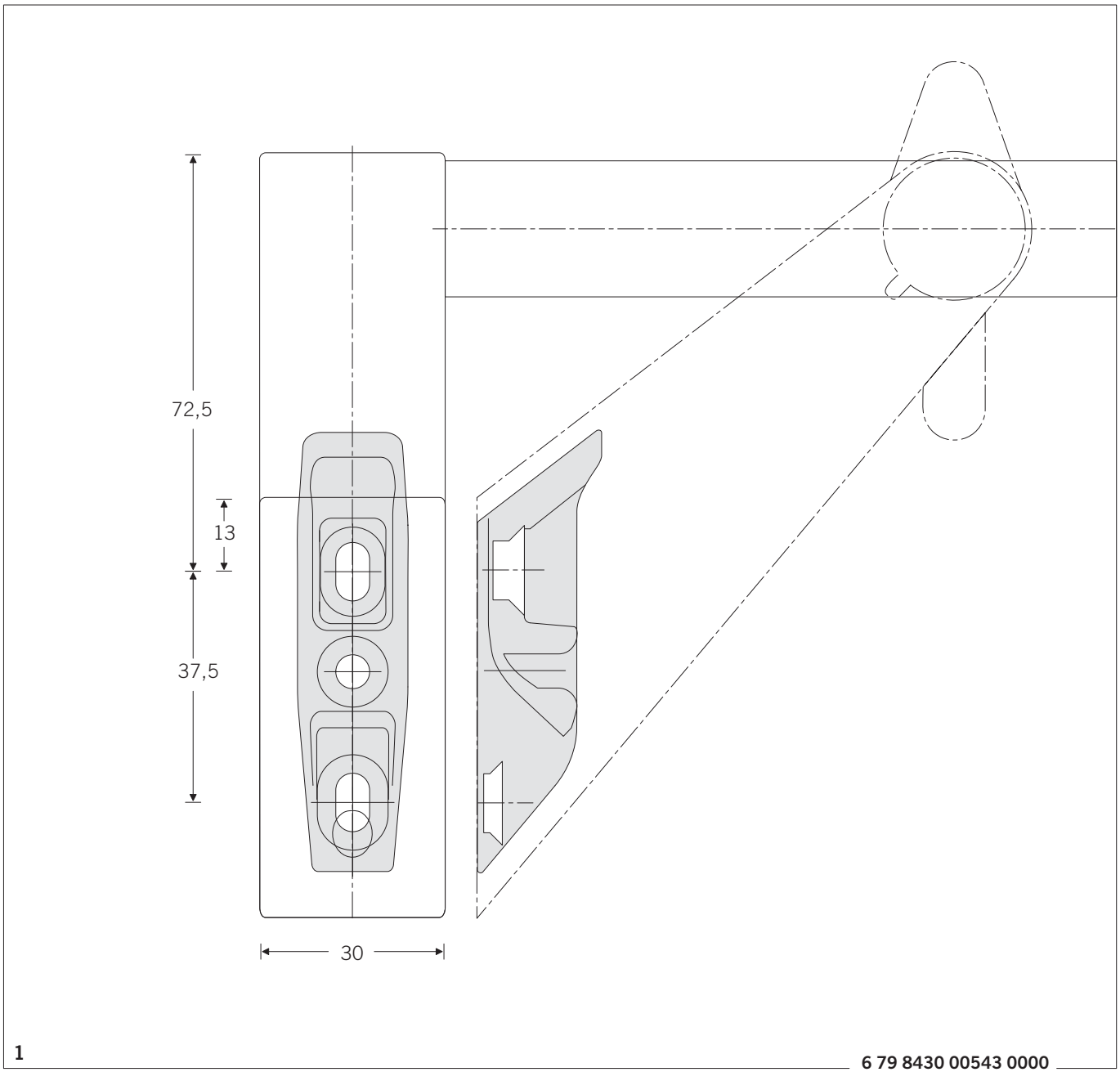
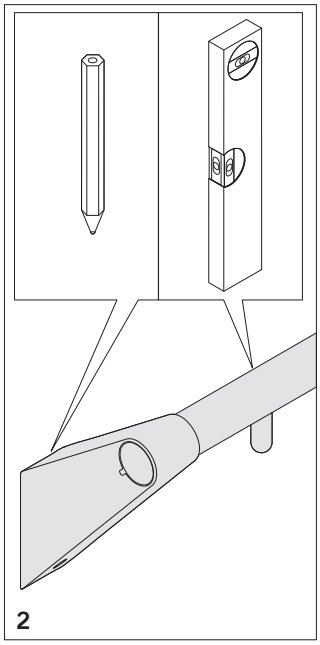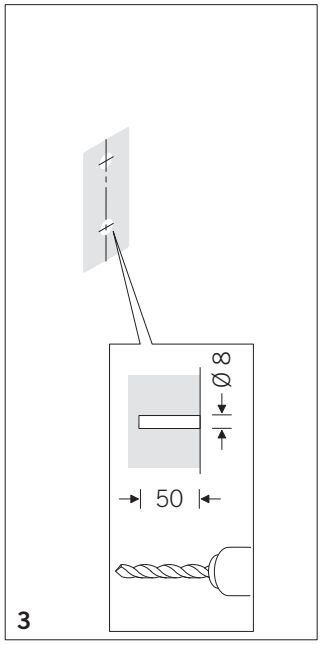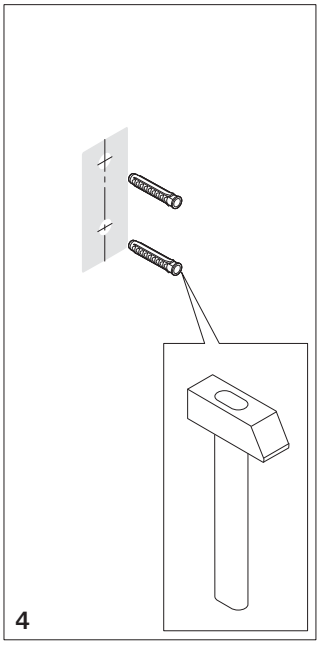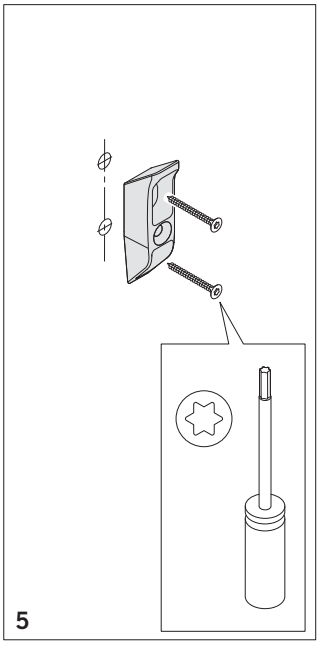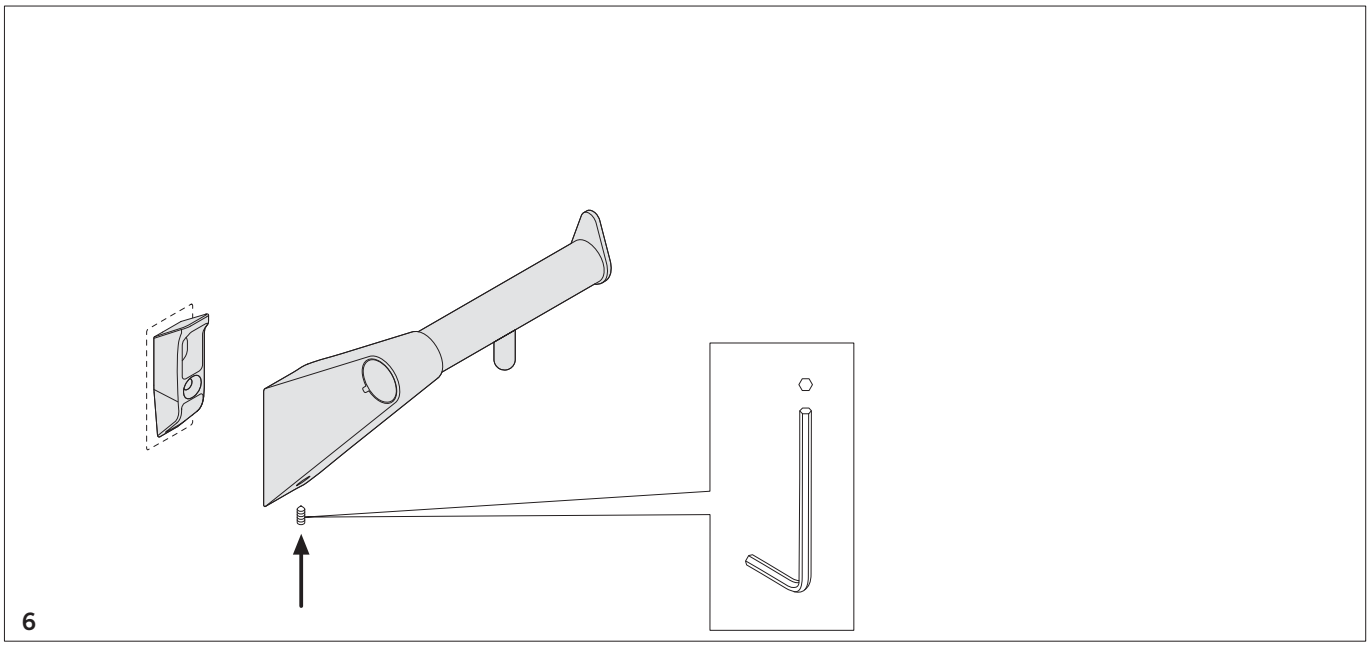
Franz Schneider
Brakel GmbH + Co KG
Nieheimer Straße 38
33034 Brakel
Telefon +49 5272 608-0
Telefax +49 5272 608-300
info@fsb.de · www.fsb.de